Позиция	Наименование	Кол.	Примечание
	По месту		
TRC1	Электронный регулятор температуры ECL210 с ключом A230	1	
	Клеммная панель для установки контроллера на стену	1	
TE1	Датчик температуры наружного воздуха ESMT	1	
TE2, TE3	Датчик температуры погружной с гильзой ESMU-100	2	
Y1	Электропривод AMV435 220В 50Гц	1	

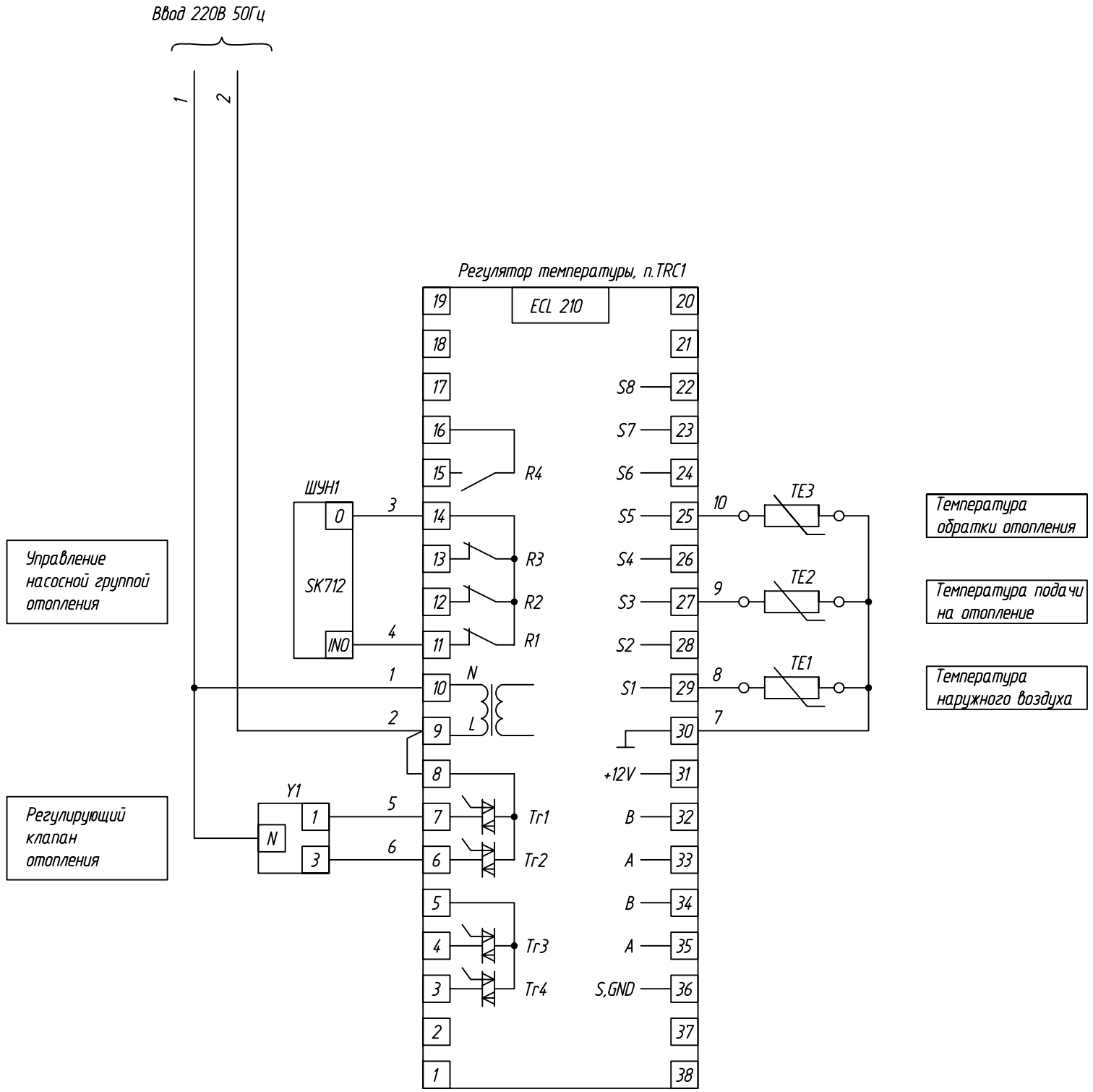

Схема положения штока клапана при подаче питания на клеммы 1, 3

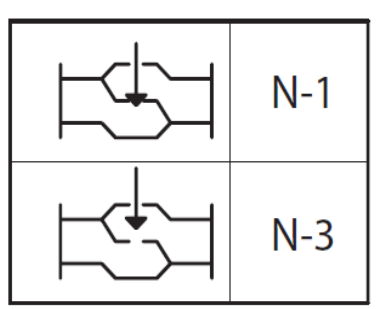

Взаим.инв. №

Подпись и дата

Инв. №

Изм.	Кол.уч.	Лист	N док.	Подпись	Дата	РНФ 14-29-00172-1-АТМ			
						Здание с испытательным стендом по адресу: г.Пермь, ул. Академика Королева, 1			
						Здание с испытательным стендом	Стадия	Лист	Листов
							Р	4	
Разраб.		Заболотнов				Схема электрическая принципиальная управления регулятора ECL210 (A230)	ИМСС УрО РАН		
Проверил		Стариков							
Н.контр.		Лядов							

Формат А3